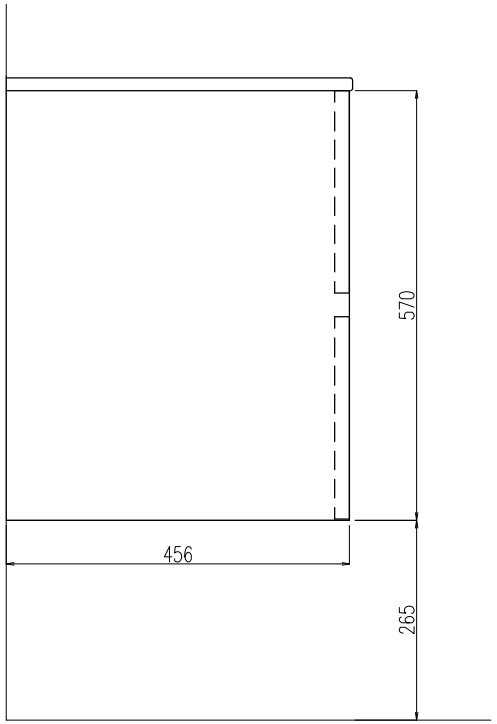
570
456
265

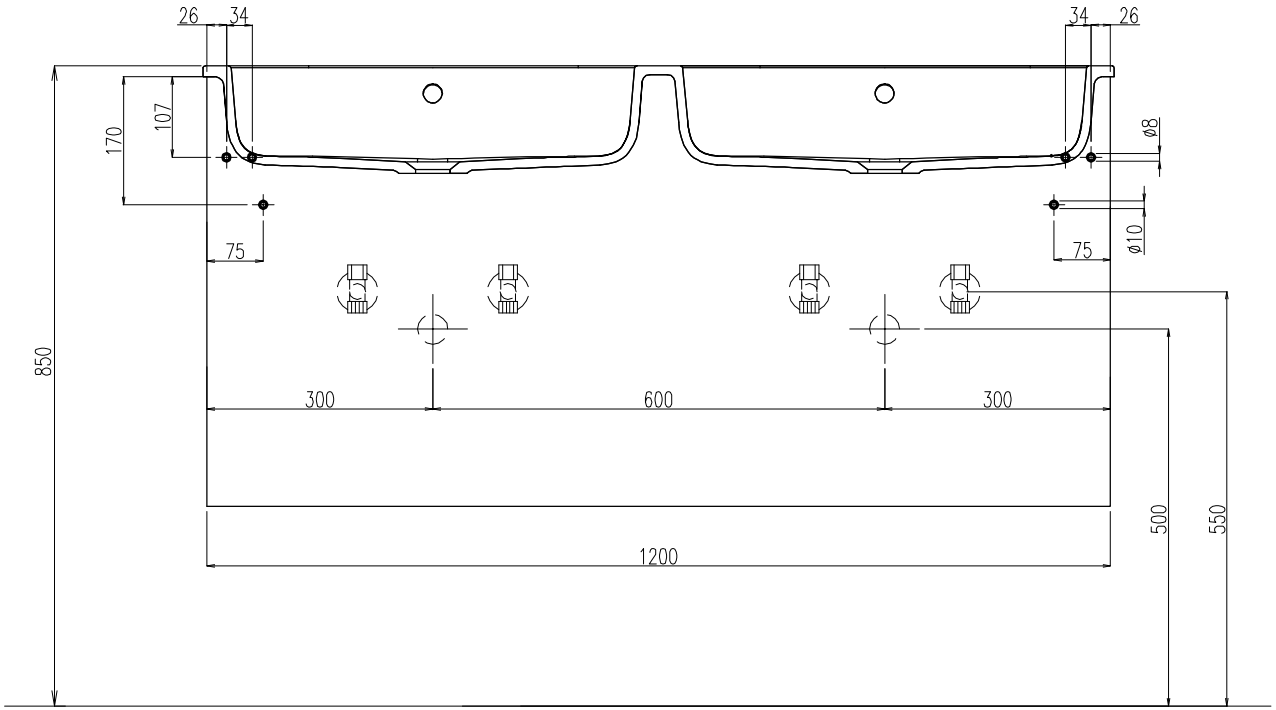
26
34
34
26
170
107
ø8
75
75
ø10
850
300
600
300
500
550
1200

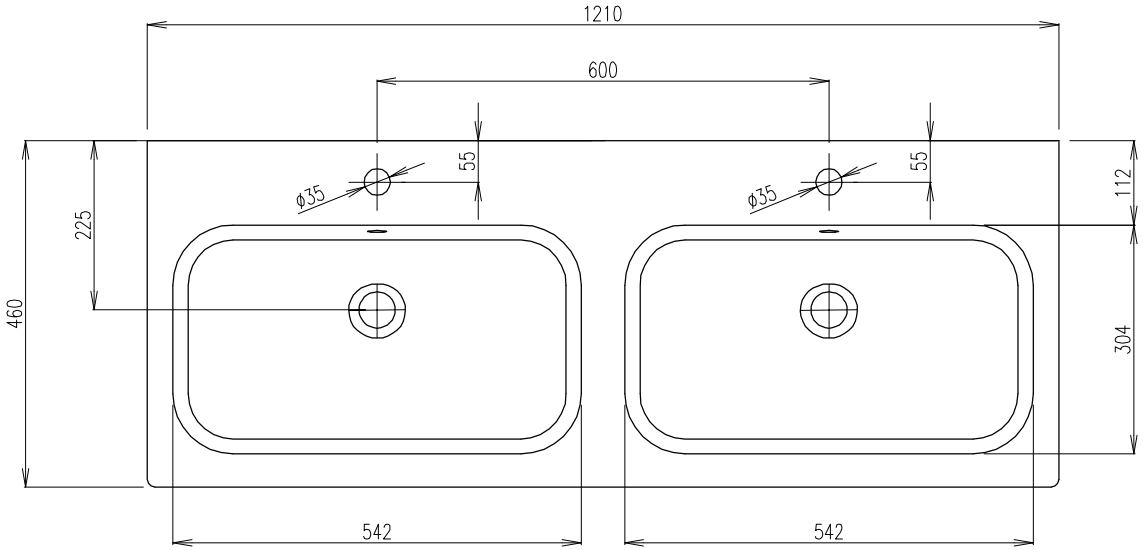
1210
600
55
55
ø35
ø35
225
460
112
304
542
542